Dauner Antriebstechnik GmbH

Druckbegrenzungsventil

– direktgesteuert –

max. 350 bar

Gehäuse: verzinkter Stahl

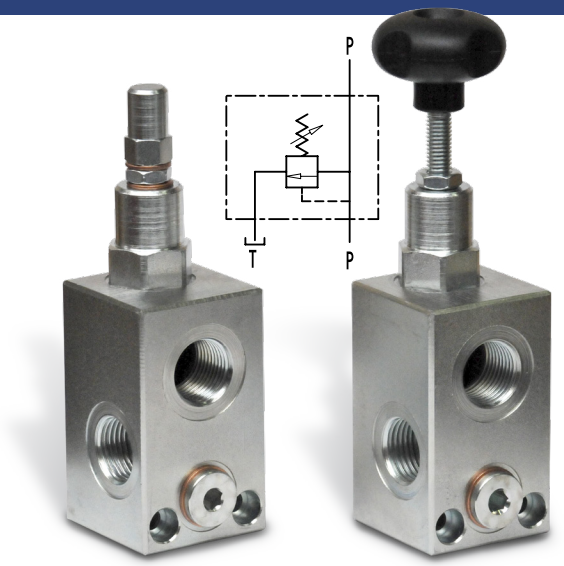

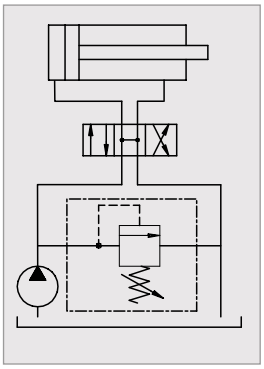

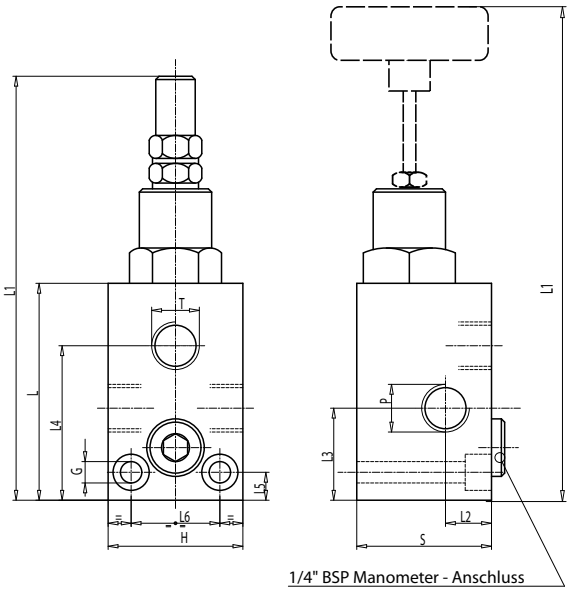

Das Druckbegrenzungsventil, was auch Maximaldruckventil oder Sicherheitsventil genannt wird, besitzt die Aufgabe den Druck in einer Anlage zu begrenzen.
Es schützt somit die Komponenten und Leitungen vor einer Belastung über dem maximalen Anlagendruck.
Beim Erreichen des vorgegebenen Druckes öffnet sich das zunächst geschlossene Ventil und führt den überschüssigen Volumenstrom vom Anschluss P zum Anschluss T in den Tank ab.
Das in diesem Datenblatt beschriebene Druckbegrenzungsventil hat einen Kegelsitz. Die Vorteile dieser Bauweise liegen in der absoluten Dichtheit und dem schnellen Ansprechverhalten.
Direkt gesteuerte Druckbegrenzungsventile arbeiten volumenstromabhängig. Bedingt durch die Bauweise öffnen diese Ventile nicht punktgenau beim eingestellten Druck.

Öl Temperatur: 50°C – Öl Viskosität: 30 cSt

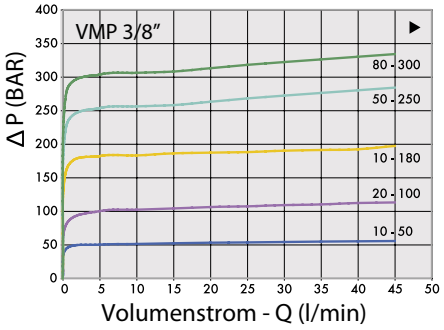

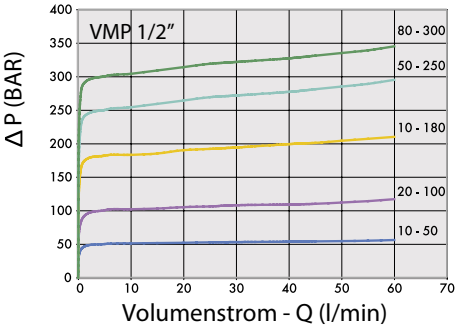

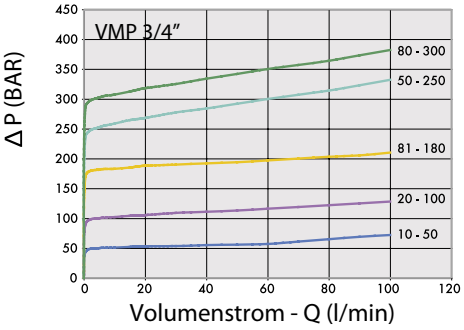

Bestellnummer	Bezeichnung	Anschluss-gewinde	Ausstat-tung	Einstell-bereich	max. Durchfluss	L	L1	L2	L3	L4	L5	L6	G	H	S	Gewicht
		P - T		bar	Lt. / min	mm	mm	mm	mm	mm	mm	mm	mm	mm	mm	kg
205-040-01600	VMP38-A	G 3/8"	mit Hutmutter	10-50*	45	72	134	15	26	49,5	8,5	26	6,5	40	40	0,824
205-040-01650	VMP38-C	G 3/8"	mit Hutmutter	10-180	45	72	134	15	26	49,5	8,5	26	6,5	40	40	0,824
205-040-01700	VMP38-D	G 3/8"	mit Hutmutter	50-250	45	72	134	15	26	49,5	8,5	26	6,5	40	40	0,824
205-040-01750	VMP38-E	G 3/8"	mit Hutmutter	80-300	45	72	134	15	26	49,5	8,5	26	6,5	40	40	0,824
205-040-01800	VMP38-A-V	G 3/8"	mit Handrad	10-50*	45	72	150	15	26	49,5	8,5	26	6,5	40	40	0,837

***Für die Einstellung weniger als 70 Bar: max.Durchfluss = 12 l / min**

Dauner Antriebstechnik GmbH – Industriestraße 3 – 96120 Bischberg – Trosdorf
Tel.: 09503/50008-0 – Fax: 09503/50008-49 – Email: info@dauner-antriebstechnik.de – www.dauner-antriebstechnik.de

Die Inhalte unserer Seiten wurden mit größter Sorgfalt erstellt. Für die Richtigkeit, Vollständigkeit und Aktualität der Inhalte können wir jedoch keine Gewähr übernehmen.

Dauner Antriebstechnik GmbH

Druckbegrenzungsventil

– direktgesteuert –

max. 350 bar

Gehäuse: verzinkter Stahl

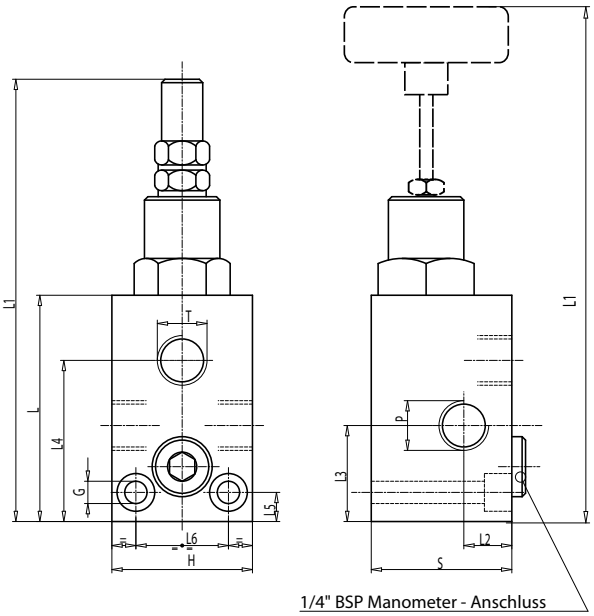

Bestellnummer	Bezeichnung	Anschluss-gewinde	Ausstat-tung	Einstell-bereich	max. Durchfluss	L	L1	L2	L3	L4	L5	L6	G	H	S	Gewicht
		P - T		bar	Lt. / min	mm	mm	mm	mm	mm	mm	mm	mm	mm	mm	kg
205-040-01850	VMP38-C-V	G 3/8″	mit Handrad	10-180	45	72	150	15	26	49,5	8,5	26	6,5	40	40	0,837
205-040-01900	VMP38-D-V	G 3/8″	mit Handrad	50-250	45	72	150	15	26	49,5	8,5	26	6,5	40	40	0,837
205-040-01950	VMP38-E-V	G 3/8″	mit Handrad	80-300	45	72	150	15	26	49,5	8,5	26	6,5	40	40	0,837
205-040-02000	VMP12-A	G 1/2″	mit Hutmutter	10-50*	70	77	139	17,5	29,5	54	8,5	30	6,5	45	45	1,058
205-040-02050	VMP12-C	G 1/2″	mit Hutmutter	10-180	70	77	139	17,5	29,5	54	8,5	30	6,5	45	45	1,058
205-040-02100	VMP12-D	G 1/2″	mit Hutmutter	50-250	70	77	139	17,5	29,5	54	8,5	30	6,5	45	45	1,058
205-040-02150	VMP12-E	G 1/2″	mit Hutmutter	80-300	70	77	139	17,5	29,5	54	8,5	30	6,5	45	45	1,058
205-040-02200	VMP12-A-V	G 1/2″	mit Handrad	10-50*	70	77	160	17,5	29,5	54	8,5	30	6,5	45	45	1,075
205-040-02250	VMP12-C-V	G 1/2″	mit Handrad	10-180	70	77	160	17,5	29,5	54	8,5	30	6,5	45	45	1,075
205-040-02300	VMP12-D-V	G 1/2″	mit Handrad	50-250	70	77	160	17,5	29,5	54	8,5	30	6,5	45	45	1,075
205-040-02350	VMP12-E-V	G 1/2″	mit Handrad	80-300	70	77	160	17,5	29,5	54	8,5	30	6,5	45	45	1,075
205-040-02400	VMP34-A	G 3/4″	mit Hutmutter	10-50*	90	92	154	17,5	35	68	10	32	8,5	50	50	1,470
205-040-02450	VMP34-C	G 3/4″	mit Hutmutter	10-180	90	92	154	17,5	35	68	10	32	8,5	50	50	1,470
205-040-02500	VMP34-D	G 3/4″	mit Hutmutter	50-250	90	92	154	17,5	35	68	10	32	8,5	50	50	1,470
205-040-02550	VMP34-E	G 3/4″	mit Hutmutter	80-300	90	92	154	17,5	35	68	10	32	8,5	50	50	1,470
205-040-02600	VMP34-A-V	G 3/4″	mit Handrad	10-50*	90	92	170	17,5	35	68	10	32	8,5	50	50	1,486
205-040-02650	VMP34-C-V	G 3/4″	mit Handrad	10-180	90	92	170	17,5	35	68	10	32	8,5	50	50	1,486
205-040-02700	VMP34-D-V	G 3/4″	mit Handrad	50-250	90	92	170	17,5	35	68	10	32	8,5	50	50	1,486
205-040-02750	VMP34-E-V	G 3/4″	mit Handrad	80-300	90	92	170	17,5	35	68	10	32	8,5	50	50	1,486

***Für die Einstellung weniger als 70 Bar: max.Durchfluss = 12 l / min**

Dauner Antriebstechnik GmbH – Industriestraße 3 – 96120 Bischberg – Trosdorf
Tel.: 09503/50008-0 – Fax: 09503/50008-49 – Email: info@dauner-antriebstechnik.de – www.dauner-antriebstechnik.de

Die Inhalte unserer Seiten wurden mit größter Sorgfalt erstellt. Für die Richtigkeit, Vollständigkeit und Aktualität der Inhalte können wir jedoch keine Gewähr übernehmen.